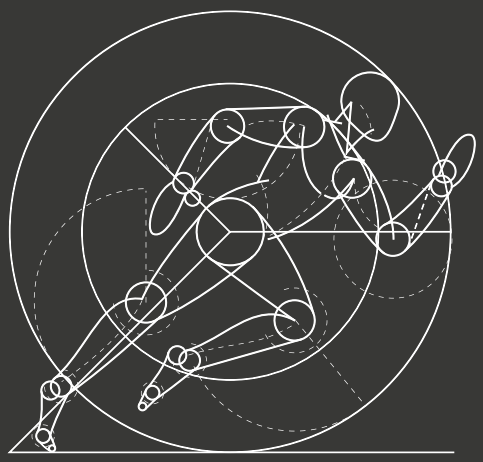

Galmet®
СОВЕРШЕННЫЕ ТЕХНОЛОГИИ

ВОДОНАГРЕВАТЕЛИ

ПРОИЗВЕДЕНО В ПОЛЬШЕ

GALMET.RU

Galmet
СОВЕРШЕННЫЕ ТЕХНОЛОГИИ

Электрические накопительные водонагреватели 40....140 л.

60 месяцев гарантии

Серия **NEPTUN** - КВАДРАТНЫЙ ДИЗАЙН КОРПУСА

Серия **VULCAN** - КРУГЛЫЙ ДИЗАЙН КОРПУСА

Электрические водонагреватели серий «NEPTUN» и «VULCAN» являются самым распространенным оборудованием для обеспечения горячей водой квартир, домов, магазинов, гостиниц, подсобных помещений, хозяйственных объектов. Данные водонагреватели имеют ряд неоспоримых преимуществ - надёжность, долговечность, экономичность и др., благодаря чему завоевали уважение в Европе и странах ближнего зарубежья. Наиболее востребованный вид водонагревателей из всех существующих. Признанный и оправданный выбор!

Приемущества:

- экономия электроэнергии;
- повышенный срок службы от 10 лет;
- полное безразличие к качеству водопроводной воды;
- минимальные теплопотери;
- вертикально-горизонтальный монтаж;
- простота обслуживания;

Особенности:

- „сухой" (бесконтактный) ТЭН;
- титан-кобальтовая защита рабочего бака 270 мКм;
- магниевый анод увеличенного размера;
- увеличенная теплоизоляция из пенополиуретана~50мм;
- толщина стенки рабочего бака 2 мм;
- защита от перегрева (термический ограничитель);
- защита от избыточного давления;
- ТЭН и анод размещены на фланце;
- мануальное управление с плавной регулировкой температуры;

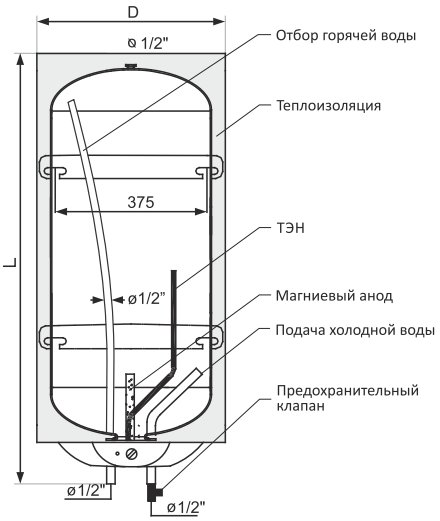

Технические характеристики

Номинальный объем		л	40	60	80	100	120	140
Электрическое напряжение		В	230	230	230	230	230	230
Электрическая мощность		кВт	1,5	1,5	1,5	1,5	2,0	2,0
Max. рабочее давление		МПа	0,6	0,6	0,6	0,6	0,6	0,6
Диапазон рабочих температур		°С	от 10 до 65					
Суточное потребление электроэнергии		кВт/24ч	0,8	1,2	1,6	2,0	2,4	2,8
Потребление э/э при нагреве до 65 °С		кВт/ч	2,5	3,8	5,0	6,3	7,6	8,9
Время нагрева до 40 °С (условно)		мин	48	72	96	120	114	132
Время нагрева до 65 °С (условно)		ч	1,7	2,5	3,3	4,2	3,8	4,5
Магниевый анод		мм	25x200	25x200	25x310	25x310	25x390	25x390
Высота	Vulcan	мм	540	740	920	1080	1200	1340
	Neptun	мм	540	740	920	1080	1200	1340
Диаметр	Neptun		460	460	460	460	460	460
Ширина, глубина	Vulcan	мм	450×450	450×450	450×450	450×450	450×450	450×450
Масса		кг	25	31	35	40	49	55
Серия "NEPTUN"		кат. №	01-048300	01-068300	01-088000	01-108300	01-128300	01-148300
Серия "VULCAN"		кат. №	01-046300	01-066300	01-086900	01-106300	01-126300	01-146300

Galmet
СОВЕРШЕННЫЕ ТЕХНОЛОГИИ

Комбинированного (прямого и косвенного) нагрева 80....140 л.

Серия **NEPTUN KOMBI ELEKTRONIK** - НАВЕСНОЙ МОНТАЖ

Водонагреватели комбинированного нагрева серии «NEPTUN KOMBI ELEKTRONIK» являются тем оборудованием, благодаря которому можно легко оптимизировать стоимость затрат на приготовление горячей воды с помощью двух источников нагрева: прямого (электрического) и косвенного (водяного).

60 месяцев гарантии

Особенности:

- два источника нагрева;
- толщина стали рабочего бака 2,5 мм;
- настенное крепление, не требует специального технического помещения;
- большая площадь теплообменника;
- применение „сухого” (бесконтактного) ТЭНа;
- обладает всеми качествами электрического водонагревателя + теплообменного контура;
- версия с правым подключением контура теплообменника к системе ЦО;

Преимущества:

- позволяют разграничить сезонное использование нагрева в зимний и летний периоды;
- предусмотренно подключение циркуляционного контура и термостата управления котлом отопления;
- универсальность использования;

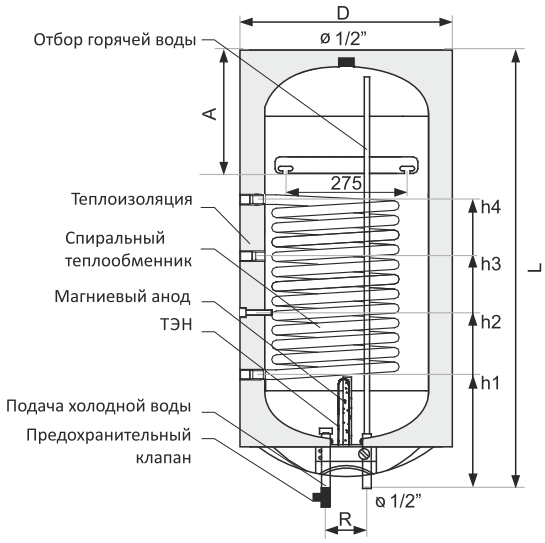

Технические характеристики

Номинальный объем	л	80	100	120	140
Max. рабочее давление рабочего бака	МПа	0,6	0,6	0,6	0,6
Max. рабочее давление теплообменника	МПа	0,6	0,6	0,6	0,6
Площадь теплообменника	м²	0,6	0,6	0,95	0,95
Мощность теплообменника (70/10/45°C)	кВт	16	16	23	23
Производительность	л/ч	390	390	560	560
Мощность теплообменника (80/10/45°C)	кВт	21,1	21,1	30,4	30,4
Производительность	л/ч	510	510	740	740
Суточное потребление электроэнергии	квт.ч/24ч	1,6	2,0	2,4	2,8
Электрическая мощность	квт	1,5	1,5	2,0	2,0
Диапазон рабочих температур	°C	от 5 до 75			
Время нагрева до 40 °C (условно)	мин	46	120	114	132
Потребность теплоносителя	м³/ч	2,5	2,5	2,5	2,6
Магниевый анод	мм	25x390	25x390	25x390	25x390
h1–Возврат теплоносителя – резьба 3/4”	мм	250	250	250	250
h2–Гильза датчика термостата – ø 3/8”	мм	375	375	375	375
h3–Циркуляция – резьба 3/4”	мм	480	480	480	480
h4–Подача теплоносителя – резьба 3/4”	мм	650	650	750	750
L	мм	920	1080	1200	1340
D	мм	460	460	460	460
R	мм	100	100	100	100
A	мм	185	185	185	185
Вес нетто	кг	50	53	57	61
Серия “NEPTUN KOMBI ELEKTRONIK”	кат. №	06-084900	06-104900	06-124900	06-144900

Galmet
СОВЕРШЕННЫЕ ТЕХНОЛОГИИ

Косвенного нагрева с одним теплообменником 100....140 л.

Серия **KWADRO** - НАВЕСНОЙ МОНТАЖ

60 месяцев гарантии

Водонагреватели косвенного нагрева серии «Kwadro», наряду с явными достоинствами, имеют ряд неоспоримых преимуществ, позволяющих подобрать навесную версию относительно размещения котла отопления. Кроме этого, все выводы водонагревателя размещены в нижней части корпуса соответственно, что обеспечивает минимум проблем при монтаже и обвязке оборудования.
Продуманное решение для комфортной жизни!

Особенности:

- навесная версия;
- толщина стали рабочего бака 2,5 мм;
- все подсоединительные вводы/выводы размещены в нижней части корпуса;
- особо мощный спиральный теплообменник.

Преимущества:

- презентабельный внешний вид;
- дешевый и простой способ получения необходимого объема горячей воды;
- супербыстрый нагрев воды за счет увеличенной площади теплообмена;
- возможность использования в летний период благодаря электрическому нагреву (опция);
- простота обслуживания;

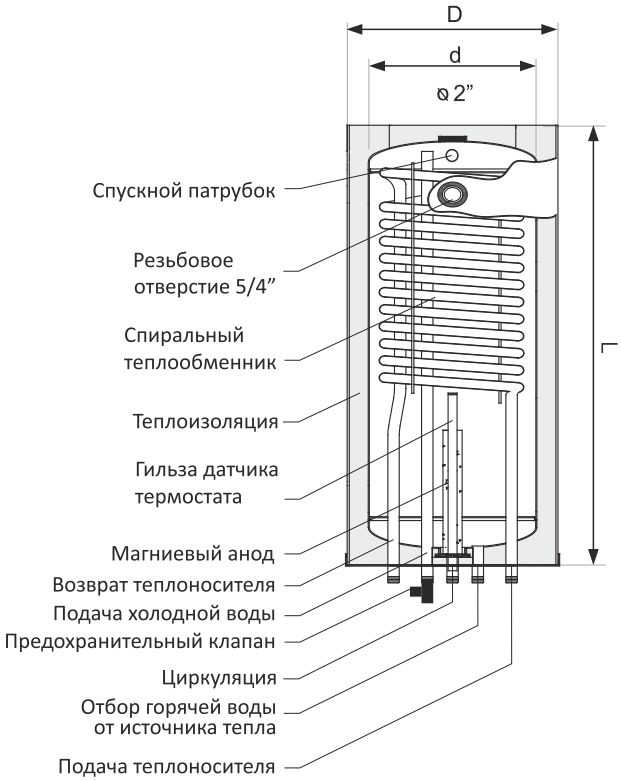

Технические характеристики

Номинальный объем	л	100	120	140
Max. рабочее давление рабочего бака	МПа	0,6	0,6	0,6
Max. рабочее давление теплообменника	МПа	0,6	0,6	0,6
Площадь теплообменника	м²	1,2	1,2	1,2
Мощность теплообменника (70/10/45°C)	кВт	29	29	29
Производительность	л/ч	700	700	950
Потребность теплоносителя	м3/ч	2,5	2,5	2,5
L	мм	990	1090	1240
d	мм	400	400	400
D - ширина, X - глубина	мм	450x450	450x450	450x450
Патрубок горячей воды	Ø	3/4”	3/4”	1”
Патрубок подачи теплоносителя	Ø	3/4”	3/4”	3/4”
Технологическое отверстие	Ø	2”	2”	2”
Вес нетто	кг	57	62	67
Серия “KWADRO”	кат. №	06-105600	06-125600	06-145600

Косвенного нагрева с одним теплообменником 100....1500 л.

Серия **TOWER** - НАПОЛЬНЫЙ МОНТАЖ

60 месяцев гарантии

Водонагреватели косвенного нагрева серии «Tower» являются самыми популярными в линейке подобного оборудования. Характерным является то, что при условии правильного подбора, использование данного оборудования по обеспечению горячей водой любого объекта становится незаметным. Желаемое количество горячей воды всегда в наличии. Эффективный выбор!

Особенности:

- толщина стали рабочего бака 2,5-5 мм;
- возможность установки электрического блок ТЭНа 2-12 кВт;
- мощный теплообменник;
- огромный защитный магниевый анод (100-140л) и 2 анода (от 200л.);
- предусмотрен циркуляционный патрубок;
- возможность применения внешнего термостата;
- наличие сервисного отверстия (от 200л.);

Преимущества:

- наиболее дешевый способ приготовления необходимого количества горячей воды;
- быстрый нагрев воды за счет большой площади теплообменника;
- возможность использования в летний период благодаря электрическому нагреву (опция);
- простота обслуживания;
- объемы 720-1500 в съемной теплоизоляции;

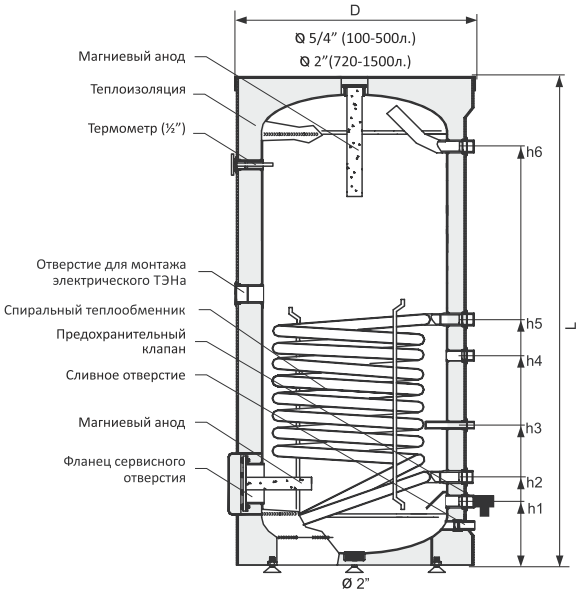

Технические характеристики

Номинальный объем	л	100	120	140	200	300	400	500	720	1000	1500
Max. рабочее давление рабочего бака	МПа	0,6	0,6	0,6	1,0	1,0	1,0	1,0	1,0	1,0	1,0
Max. рабочее давление теплообменника	МПа	0,6	0,6	0,6	1,6	1,6	1,6	1,6	1,6	1,6	1,6
Площадь теплообменника	м²	0,6	0,95	0,95	1,4	1,4	1,8	2,0	2,4	2,7	2,7
Мощность теплообменника (70/10/45°C)	кВт	16	23	23	33,6	33,6	43	48	57,6	64,8	64,8
Производительность	л/ч	390	560	560	800	800	1030	1150	1380	1580	1580
Мощность теплообменника (80/10/45°C)	кВт	21,1	30,4	30,4	44,8	44,8	57,6	64	76,8	86,4	86,4
Производительность	л/ч	510	740	740	1070	1070	1380	1530	1840	2110	2110
Потребность теплоносителя	м³/ч	2,5	2,5	2,6	2,7	3,0	3,0	3,0	4,0	4,5	4,5
h1 – Подача холодной воды	мм	210	165	165	210	210	240	240	350	370	370
h2 – Возврат теплоносителя	мм	310	250	250	290	290	320	320	430	450	450
h3 – Гильза датчика термостата	мм	400	375	375	435	435	570	530	650	600	600
h4 – Циркуляция	мм	500	450	450	680	650	770	850	910	750	750
h5 – Подача теплоносителя	мм	710	750	750	790	750	870	970	1030	1000	1000
h6 – Отбор горячей воды	мм	790	920	1070	860	1135	1420	1650	1770	1590	2270
L	мм	1020	1120	1270	1100	1360	1660	1890	2140	1900	2730
D	мм	518	518	518	670	670	700	700	900	1100	1100
Вес нетто	кг	55	60	65	84	122	147	195	260	415	540
Серия "TOWER"	кат. №	26-104000	26-124000	26-144000	26-208000	26-308000	26-408000	26-504000	26-704600	36-104600	36-154600

Косвенного нагрева с двумя теплообменниками 200....1500 л.

Серия **SOL PARTNER** - НАПОЛЬНЫЙ МОНТАЖ

60 месяцев гарантии

Бивалентные водонагреватели ковенного нагрева серии «SOL Partner» предназначены для эксплуатации в современных системах ЦО и ГВС, где задействованы два источника нагрева: котел отопления и солнечный коллектор (или тепловой насос). Такая схема, наряду с классическим нагревом, позволяет успешно использовать альтернативную тепловую энергию возобновляемых и дешевых источников. Существует также возможность установки третьего источника энергии - электрического блок-тэна, что позволяет получить необходимое количество горячей воды быстро и при любых обстоятельствах. Для тех, кто ищет новые решения!

Особенности:

- возможно использование трех источников нагрева;
- толщина стали рабочего бака 3,0 мм (200-500 л), 4,0 мм (720 л); 5,0 мм (1000-1500 л);
- предусмотрено резьбовое отверстие 6/4” для установки источника дополнительного нагрева;
- два независимых мощных теплообменника;
- огромный защитный магниевый анод;
- предусмотрен циркуляционный патрубок;
- все инсталляционные отверстия расположены на одной вертикали;
- наличие сервисного отверстия;
- возможность применения внешних термостатов;

Преимущества:

- универсальный способ получения достаточного количества горячей воды;
- быстрый нагрев воды за счет двух или трех источников нагрева;
- возможность использования в летний период благодаря электрическому нагреву (опция);
- простота монтажа и обслуживания;
- объемы 720-1500 л. в съемной теплоизоляции;

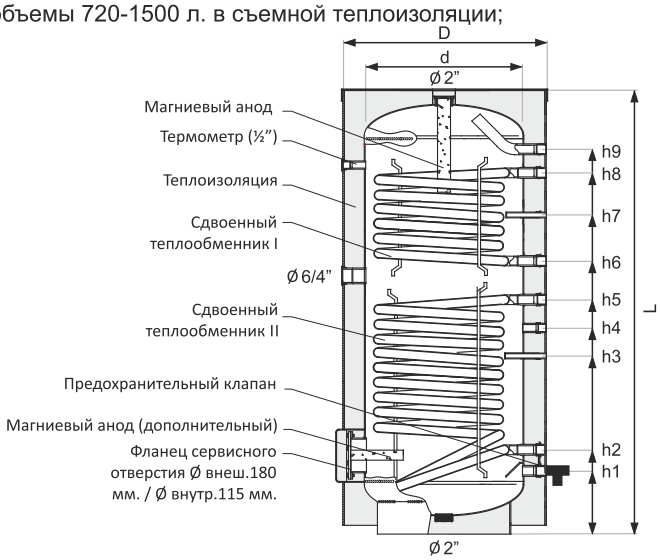

Технические характеристики

Номинальный объем	л	200	250	300	400	500	720	1000	1500
Max. рабочее давление рабочего бака	МПа	1,0	1,0	1,0	1,0	1,0	1,0	1,0	1,0
Max. рабочее давление теплообменника	МПа	1,6	1,6	1,6	1,6	1,6	1,6	1,6	1,6
Площадь теплообменника I	$м^2$	1,0	1,2	1,4	1,8	2,0	2,4	2,7	2,7
Мощность теплообменника I (70/10/45°C)	кВт	24	29	33,6	43	48	57,6	64,8	64,8
Производительность	л/ч	570	635	800	1030	1150	1380	1580	1580
Мощность теплообменника I (80/10/45°C)	кВт	32	38,4	44,8	57,6	64	76,8	86,4	86,4
Производительность	л/ч	760	920	1070	1380	1530	1840	2110	2110
Площадь теплообменника II	$м^2$	0,7	0,7	1,1	1,1	1,1	1,2	1,5	1,5
Мощность теплообменника II (70/10/45°C)	кВт	17	17	26,4	26,4	26,4	28,8	36	36
Производительность	л/ч	410	410	630	630	630	690	880	880
Мощность теплообменника II (80/10/45°C)	кВт	22	22	35	35,2	35,2	38,4	48	48
Производительность	л/ч	540	540	840	840	840	920	1150	1150
Потребность теплоносителя	$м^3$/ч	2,7	2,85	3,0	3,0	3,0	4,0	4,5	4,5
h1 – Подача холодной воды – резьба 1”	мм	130	210	210	240	240	350	370	370
h2 – Возврат теплоносителя I – резьба 1”	мм	210	290	290	320	320	430	450	450
h3 – Гильза датчика термостата I – ø 3/8”	мм	355	400	440	570	530	650	600	600
h4 – Циркуляция – резьба 3/4”	мм	450	595	650	770	850	910	750	750
h5 – Подача теплоносителя I – резьба 1”	мм	550	695	760	870	970	1030	1000	1000
h6 – Возврат теплоносителя II – резьба 1”	мм	635	795	845	980	1090	1180	1100	1100
h7 – Гильза датчика термостата II – ø 3/8”	мм	765	900	1015	1150	1260	1330	1250	1250
h8 –Подача теплоносителя II – резьба 1”	мм	895	1005	1190	1330	1440	1480	1400	1400
h9–Отбор горячей воды – резьба 1”	мм	975	1085	1260	1410	1650	1770	1590	2270
L	мм	1140	1300	1450	1660	1890	2140	1900	2730
D	мм	670	670	670	700	600	700	900	900
Вес нетто	кг	98	115	133	162	215	296	475	580
Серия “SOL PARTNER”	кат. №	26-209000	26-259000	26-309000	26-409000	26-509000	26-709600	26-109600	26-159600

Косвенного нагрева со сдвоенным «U»-образным теплообменником 100....300 л.

Серия **U-LINEA** - ГОРИЗОНТАЛЬНЫЙ, НАПОЛЬНЫЙ МОНТАЖ

Водонагреватели косвенного нагрева серии «U-Linea» предназначены для установки в горизонтальном положении в любом удобном месте. Нагрев воды ГВС производится при помощи U-образного сдвоенного теплообменника. Бюджетная серия водонагревателей. В бескорпусной версии внешним корпусом является формированная изоляция, выполненная из пенополистирола или пенополиуретана. Для тех, кому важен результат!

60 месяцев гарантии

Особенности:

- толщина стали рабочего бака 2,5 мм (100-140 л); 3,0 мм (200-300 л);
- эмалированный рабочий бак и теплообменник;
- сдвоенный U-образный мощный теплообменник;
- огромный защитный магниевый анод;
- наличие гильзы для термостата управления котлом;
- наличие циркуляционного патрубка;
- возможность установки электрической части 2-3 кВт в резьбовое отверстие 5/4";

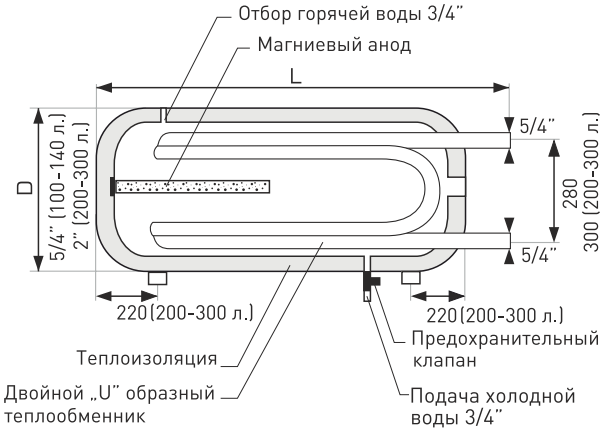

Преимущества:

- наиболее дешевая версия водонагревателя косвенного нагрева;
- быстрый нагрев воды за счет большой площади теплообменника;
- возможность использования в летний период благодаря электрическому нагреву (опция);
- простота обслуживания;

В изоляции из пенополистирола

В изоляции из пенополиуретана

Технические характеристики

Номинальный объем	л	100	120	140	200	300
Max. давление рабочего бака	МПа	0,6	0,6	0,6	0,6	0,6
Max. давление теплообменника	МПа	0,6	0,6	0,6	0,6	0,6
Площадь теплообменника	м²	0,52	0,58	0,64	0,58	0,64
Мощность т/о (70/10/45°C)	кВт	12,5	14	15,3	14	15,3
Производительность	л/ч	220	300	300	340	370
L	мм	1090	1200	1340	1180	1460
D	мм	470	470	470	660	660
Вес нетто	кг	36	41	47	78	100
Серия "U-LINEA"	кат. №	21-125600	21-145600	21-145600	21-145600	21-145600

Буферные емкости объемом 200....1500 л.

Серия **BUFOR** - БЕЗ ТЕПЛООБМЕННИКА

60 месяцев гарантии

Буферные емкости серии «Bufor» успешно применяются в закрытых системах отопления для накопления и возмещения тепловой энергии теплоносителя, выравнивая термические пульсации (такты) элементов высокой – тепловой аккумуляции и уравновешивая температурный баланс системы ЦО в целом. Существенно продлевает срок эксплуатации всей системы и гарантирует экономию топлива до 15%.
Стабильность, переходящая в надежность!

Особенности:

- не эмалированный рабочий бак;
- предусмотрены все возможные подключения;
- применение в системе очищенной и подготовленной воды (теплоносителя);
- объемы 500 - 1500 л. в съемной теплоизоляции;
- максимальное рабочее давление 0,3 MPa;

Преимущества:

- способны обслуживать несколько независимых источников тепла;
- наделяет систему отопления высокой инерционностью;
- безальтернативны в системах, оснащенных твердотопливным котлом или гелиосистемой;
- простота монтажа и обслуживания;

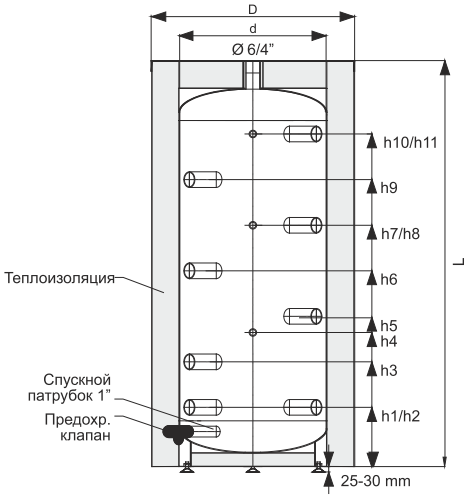

Технические характеристики

Номинальный объем	л	200	300	380	500	800	1000	1500
Max. рабочее давление бака	МПа	0,3	0,3	0,3	0,3	0,3	0,3	0,3
Max. рабочая температура	°C	95	95	95	95	95	95	95
h 1 – Подключение источника – 6/4"	мм	220	220	220	225	250	250	330
h 2 – Подключение источника – 6/4"	мм	220	220	220	225	250	250	330
h 3 – Подключение источника – 6/4"	мм	-	390	450	460	435	500	705
h 4 – Датчик/термометр – 1/2"	мм	315	500	575	620	570	570	915
h 5 – Подключение источника – 6/4"	мм	485	560	680	690	620	740	1015
h 6 – Подключение источника – 6/4"	мм	555	730	905	920	820	980	1325
h 7*	мм	605	900	1135	1155	1020	1240	1640
h 8 – Датчик/термометр – 1/2"	мм	785	900	1135	1155	1020	1240	1640
h 9 – Подключение источника – 6/4"	мм	785	1070	1365	1385	1215	1485	1950
h 10 – Подключение источника – 6/4"	мм	885	1235	1580	1615	1410	1730	2260
h 11 – Датчик / термометр – 1/2"	мм	885	1235	1580	1615	1410	1730	2260
L	мм	1105	1370	1830	1905	1730	2050	2700
d	мм	550	550	550	600	790	790	900
D	мм	—	—	—	800	990	990	1100
Вес нетто (без изоляции)	кг	60	75	90	105	125	150	210
Серия "BUFOR"	кат. №	75-200000	75-300000	75-400000	70-500600	70-800600	70-100600	70-150600

* - для объема 200 л. подключение датчика/термометра – 1/2", для остальных объемов - подключение источника – 6/4".

ООО «ГАЛМЕТ-РУС»
Свердловская область, г. Березовский ул. Кольцевая 4/2, оф.1
Тел./факс: 8 (343) 27-87-555
8 800 700 28 23 (звонок по России бесплатный)
e-mail: info@galmet.ru
www.galmet.ru

Дистрибьютор:

ПРОИЗВЕДЕНО В ПОЛЬШЕ

GALMET.RU